Columbus sortie de terrasse

Profitez de la vue sur les toits. la sortie terrasse Columbus permet un accès confortable à votre toit plat ou raide. La sortie terrasse peut être combinée avec n‘importe quel escalier monte fixe. Sur demande, le couvercle est vitré avec du verre VSG, dans ce cas un ombrage extrérieur est utile. En raison du poids assez élevé du couvercle, nous proposons également la sortie de terrasse motorisée. La construction de base du couvercle et du caisson, sont isolé par nous, 80 mm. Le caisson isolée facilite en même temps le montage. Un avantage supplémentaire est le tablier de bitume que nous avon installé, donc le raccordement au frein à vapeur n‘est pas un problème. Couvercle en choix, en Inox, Uginox ou Cuivre. La sortie est livrée en tant qu‘élément préfabriqué ou montée par la société Columbus Treppen AG. Le raccordement sur le toit est réalisé par l‘entreprise spécialisée sur place.

9245 Oberbüren – columbus.ch
Swiss made – T 071 955 96 00

ESCALIERS **COLUMBUS**

Columbus Treppen / technische Änderungen vorbehalten 12/2023

Columbus sortie de terrasse
Exemples

Couvercle fermé avec les plumes de gaz, pour utilisation manuelle

Couvercle vitré ou fermé avec des moteurs

Moteurs montés cachés

Couvercle en 2 parties, avec porte

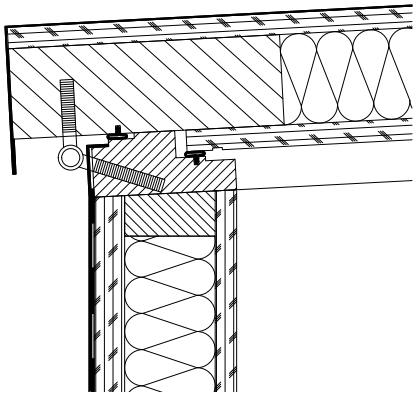

Structure couvercle fermé

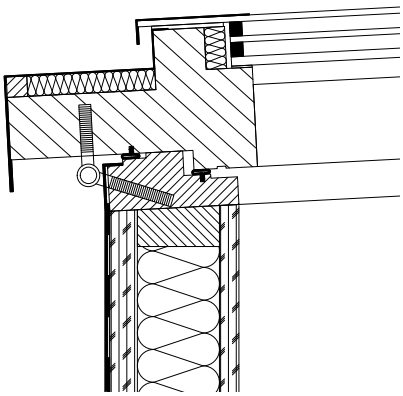

Structure couvercle vitré

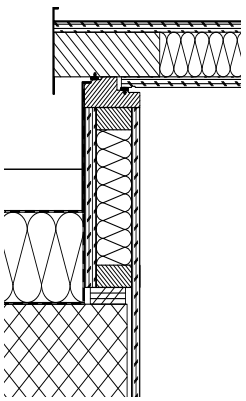

Installation dans le toit en béton

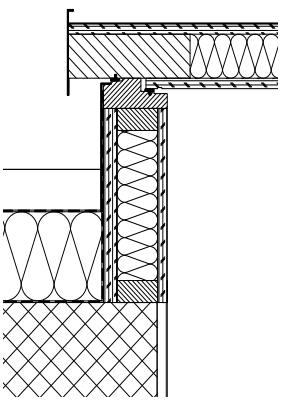

Installation sur le toit en béton

9245 Oberbüren – columbus.ch
Swiss made – T 071 955 96 00

ESCALIERS **COLUMBUS**

Columbus Treppen / technische Änderungen vorbehalten 12/2023

Columbus sortie de terrasse
Accessoires

Stores extérieurs électriques

Capteur de vent-pluie, paquet de sécurité obligatoire

Support pour capteur de vent-pluie
hauteur 500 ou 1100 mm

Télécommande pour version motorisée, protection contre les pinces obligatoire

paquet de sécurité avec barre de sécurité intérieure et extérieure

L‘escalier Columbus, différentes versions possibles, nous serons heureux de vous conseiller

L‘escalier Columbus, différentes versions possibles, nous serons heureux de vous conseiller

9245 Oberbüren – columbus.ch
Swiss made – T 071 955 96 00

ESCALIERS **COLUMBUS**

Columbus Treppen / technische Änderungen vorbehalten 12/2023

Columbus sortie de terrasse
Formulaire de demande / commande

Anfrage ☐ **Bestellung** ☐

Montage dans plafond en béton/bois ☐ Montage sur plafond en béton/bois ☐ Montage dans toit en pente ☐

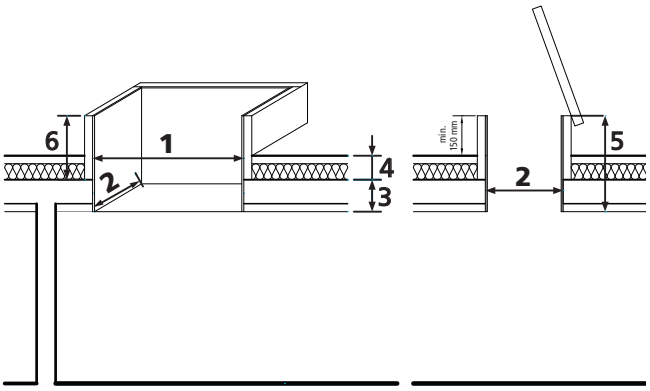

Le cas échéant, envoyez-nous les plans

1	Ouverture brute longueur	mm
2	Ouverture brute largeur	mm
3	Epaisseur de la dalle (béton, bois)	mm
4	Isolation, sable, gravier	mm
5	Hauteur caisson 3 + 4 + min. 150 mm dépasser	mm
6	Hauteur d'isolation 7 - 5 - 30 mm assemblage	mm

Variantes d'installation

☐ **A** Montage dans plafond en béton / bois
☐ **B** Montage sur plafond en béton / bois

Exécution

☐ Standard pour appartement
☐ Antifeu pour cage d'escalier
(doit ^tre construit, avec l'autorité locale de lutte contre l'incendie être clarifées)
☐ apprêt blanc (apprêt)
(autres couleurs sur demande)

Zubehör

☐ Couvercle ferme isolé 80 mm Valeur U- 0.3
☐ Couvercle vitré VSG Valeur U- 0.5
☐ Stores extérieurs électriques
☐ Avec moteurs (le nombre requis est déterminé par nous)
☐ Moteurs montés cachés
☐ pour utilisation manuelle (attention dépend de la taille)
☐ paquet de sécurité
☐ Capteur de vent-pluie, paquet de sécurité obligatoire
☐ Support pour capteur de vent-pluie
☐ 500 mm ☐ 1100 mm
☐ Télécommande
☐ Revêtement couvercle en: ☐ Inox ☐ Uginox ☐ Cuivre
☐ Balustrade de deux côtés
☐ Sortie avec porte
☐ L'escalier Columbus, différentes versions possibles, nous serons heureux de vous conseiller

Donneur d'ordre / Client

Entreprise _____
Référence _____
Rue / No _____
CP / Ville _____
Téléphone _____
E-Mail _____
Fax _____
Émettre une facture le ☐ Client ☐ Destinataire
Date de commande _____

Objet

Commission _____

Adresse de livraison

Chef de chantier _____
Rue / No _____
CP / Ville _____
Phone pour Avis _____
Livraison ☐ par Camion ☐ enlèvement montage
Livraison franko adresse des livraison ci-dessus
Date de Livraison _____

Observations:
_____
_____
_____
_____

Commandé par: _____
_____
_____
_____
Ville / Dat _____
Signature _____

Mail info@columbus.ch Fax 071 955 96 60

9245 Oberbüren – columbus.ch
Swiss made – T 071 955 96 00

MADE SWISS

ESCALIERS **COLUMBUS**

Columbus Treppen / technische Änderungen vorbehalten 12/2023