Columbus Flachdachausstieg 3.0 NRWA

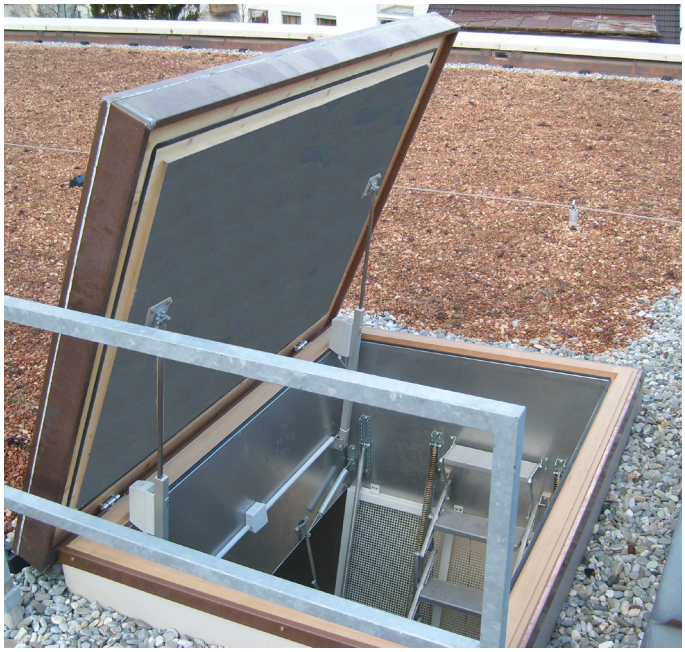

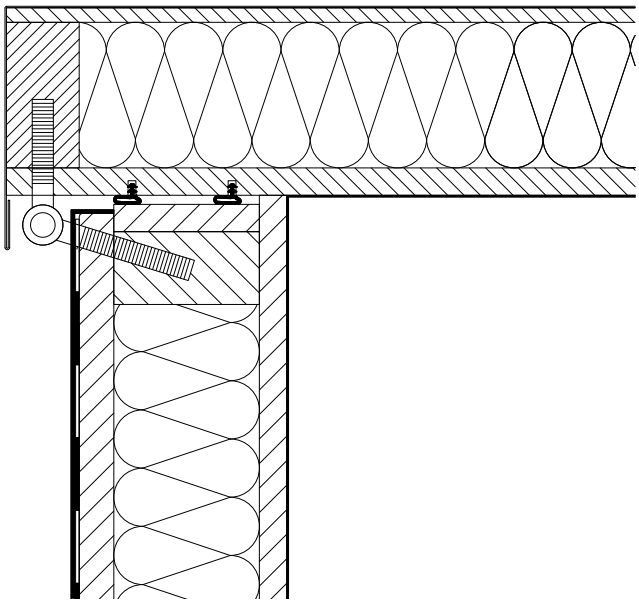

oberer Deckel und Futter 40- 80- oder 120 mm isoliert

Der Columbus Flachdachausstieg 3.0 NRWA ermöglicht den Servicezugang zu Ihrem Flachdach und erfüllt zugleich die Funktion Rauch-Wärme-Abzug, kurz RWA. Der Flachdachausstieg 3.0 NRWA besticht durch seine einfache Handhabung, der motorisierte Deckel oben und der ausgefederte Deckel unten, machen eine Bedienung ohne grossen Kraftaufwand möglich. Der nach Mass gefertigte Ausstieg ist mit Scherentreppe Stufentiefe 140 mm lieferbar. Damit bei Rauchentwicklung verhindert wird, dass der untere Deckel in den Fluchtweg hängt, wird dieser als Standard mit Gitterrost, optional mit Lochblech oder Lamellen ausgeführt. Der obere Deckel und das Futter werden durch uns, 40- 80- oder 120 mm isoliert, die Innenseite mit EVZ Blech oder optional mit Fermacell verkleidet. Ein einfaches montieren garantiert das bereits isoliert Futter. Ein zusätzliches Plus, gegen Mehrpreis, ist die durch uns angebrachte Bitumenschürze, somit ist auch der Anschluss an die Dampfbremse kein Problem. Deckelabdeckung nach Wahl: Chromstahl matt, Uginox oder Kupfer. Der Ausstieg wird als Fertigbauelement geliefert oder durch die Firma Columbus Treppen AG montiert. Der Dachanschluss erfolgt durch die Fachfirma vor Ort. Eine RWA Anlage muss durch den Lieferanten der Steuerung in Betrieb genommen werden (inkl. Abnahmeprotokoll).

9245 Oberbüren – columbus.ch
Swiss made – T 071 955 96 00

COLUMBUS TREPPEN

Columbus Flachdachausstieg 3.0 NRWA

Da sich ein Dunkeldeckel mit Isolation nicht mit einem Öffnungswinkel von + 80° öffnen lässt, muss die Verwendung des Dachausstiegs mit NRWA Funktion, Öffnungswinkel oberer Deckel 76° - 80°, durch den Planer bei der örtlichen Behörde bewilligt werden (VKF/ Brandschutzbehörde).

Berechnung geometrisch freie Fläche in Abhängigkeit von Öffnungswinkel des NRWA (gemäss EN 12101-2 2017). Bei Öffnungswinkel +60° = Länge x Breite im Licht Einbauelement.
Minimal geforderte Fläche = 0.5 m2

Technische Daten nach Vorgabe EN 12101-2 2017:

RE 1000	Motoren geprüft 20‘000 Doppelhübe mit Nennlast
B 300	geprüft (30 min / 300°C)
SL 1000	Schneelast 100kg/m2)
T (-15)	Umgebungstemperatur -15°C

Motoren ZA 155-BSY 24V DC (ZA-1500-1-PLP)

Druckkraft	1500N	Laufgeschwindigkeit AUF	7.1 mm/s
Zugkraft	1000N	Laufgeschwindigkeit AUF-RWA	8 mm/s
Nennverriegelung	1100N	Laufgeschwindigkeit ZU	7.1 mm/s

Zubehör NRWA

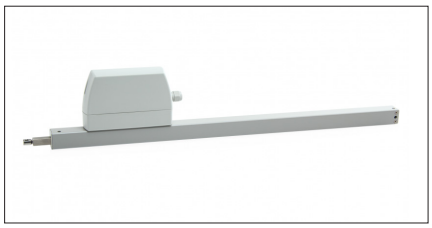
Motor ZA 155-BSY

Steuerung CPS-B 5A

Rauchabzugtaster

Rauchabzugs-Schlüsseltaster

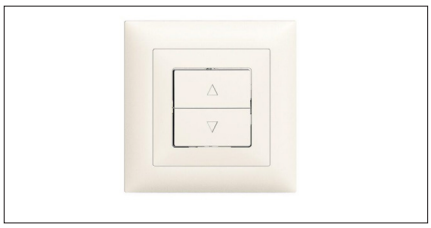
Lüftertaster

Lüftungs-Schlüsseltaster

Rauchmelder

Wind-Regensensor (nur mit NUP Aussen-Schlüsseltaster)

NUP Aussen-Schlüsseltaster

Zeitmodul zum automatischen Lüften (Achtung während Lüftung, kann der Ausstieg nicht genutzt werden)

9245 Oberbüren – columbus.ch
Swiss made – T 071 955 96 00

COLUMBUS TREPPEN

Columbus Flachdachausstieg 3.0 NRWA
Zubehör

Schutzgeländer 2-seitig Chromstahl mit Staketen

Ein-Ausstiegshilfe steckbar Set links und rechts

Futterhandlauf

Bitumenschürze

Kaba-Schloss am unteren
Deckel mit / ohne 5000 Zylinder

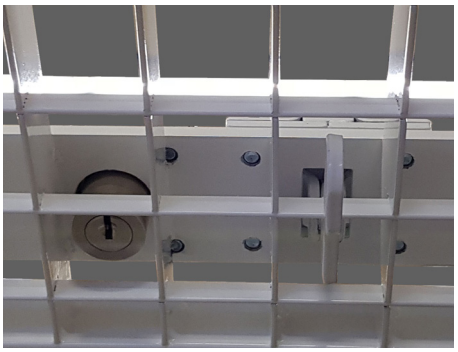

9245 Oberbüren – columbus.ch
Swiss made – T 071 955 96 00

COLUMBUS TREPPEN

Columbus Flachdachausstieg 3.0 NRWA

Isolationen

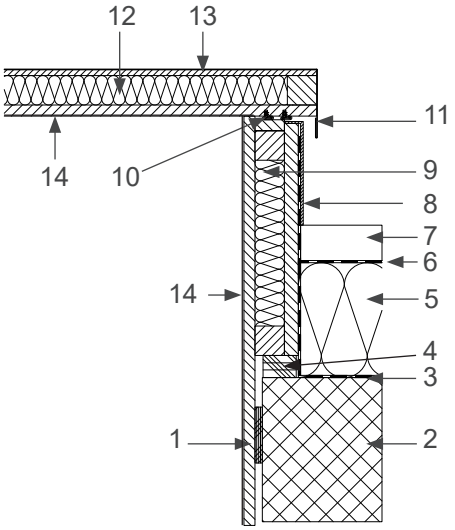

Deckel und Futter 40 mm isoliert U-Wert 0.5

1. Bakelisiertes Holzfutter
2. Betondecke bauseits
3. Dampfbremse bauseits
4. Unterschiftung 30 mm bauseits
5. Isolation bauseits
6. Bitumen bauseits
7. Schutzschicht bauseits
8. Winkelblech bauseits
9. PIR alukaschiert 40 mm
10. Doppelte Lippendichtung
11. Deckelabdeckung mit Tropfnase
12. PIR alukaschiert 40 mm
13. Deckelabdeckung
14. EVZ Blech

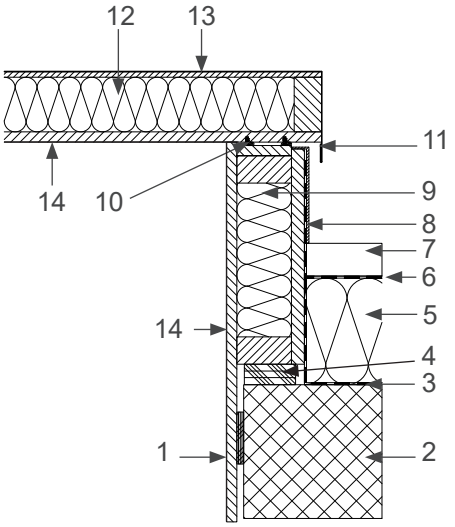

Deckel und Futter 80 mm isoliert U-Wert 0.3

1. Bakelisiertes Holzfutter
2. Betondecke bauseits
3. Dampfbremse bauseits
4. Unterschiftung 30 mm bauseits
5. Isolation bauseits
6. Bitumen bauseits
7. Schutzschicht bauseits
8. Winkelblech bauseits
9. PIR alukaschiert 80 mm
10. Doppelte Lippendichtung
11. Deckelabdeckung mit Tropfnase
12. PIR alukaschiert 80 mm
13. Deckelabdeckung
14. EVZ Blech

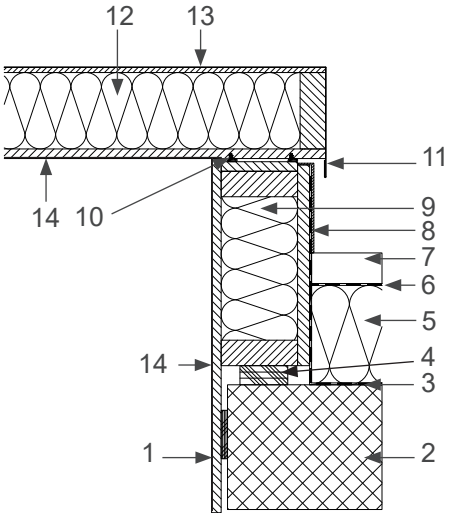

Deckel und Futter 120 mm isoliert U-Wert 0.2

1. Bakelisiertes Holzfutter
2. Betondecke bauseits
3. Dampfbremse bauseits
4. Unterschiftung 30 mm bauseits
5. Isolation bauseits
6. Bitumen bauseits
7. Schutzschicht bauseits
8. Winkelblech bauseits
9. PIR alukaschiert 120 mm
10. Doppelte Lippendichtung
11. Deckelabdeckung mit Tropfnase
12. PIR alukaschiert 120 mm
13. Deckelabdeckung
14. EVZ Blech

9245 Oberbüren – columbus.ch
Swiss made – T 071 955 96 00

Columbus Flachdachausstieg 3.0 NRWA
Anfrage-/ Bestellformular

Anfrage ☐ **Bestellung** ☐

Standardgrössen
rohe Deckenaussparung
Norm Futterhöhe 900 mm
oder nach Mass

1300 x 800 mm ☐ **1400 x 800 mm** ☐ 1500 x 750 mm ☐ nach Mass ☐
oder Ausführung Sicuro (auf Anfrage)

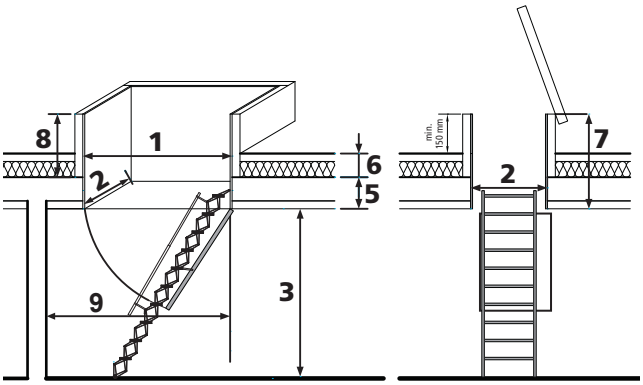

1	Rohe Öffnungslänge	mm
2	Rohe Öffnungsbreite	mm
3	Lichte Raumhöhe (OKB - UKD)	mm
5	Deckenstärke (UK fertig - OK roh)	mm
6	Dämm-, Isolations-, Nutzschicht	mm
7	Futterhöhe min. 950 mm min.150 mm Freistand	mm
8	Isolationshöhe 7 - 5 - 30 mm Schiftung	mm
9	Grund verfügbar bis Hindernis	mm

Columbus Flachdachausstieg 3.0 Standard

Anz.
☐ Scherentreppe Stufentiefe 140 mm
Bandseite oberer Deckel in Aufstiegsrichtung
links ☐ rechts ☐

Zubehör NRWA

☒ Motoren Stk. 2 ZA 155-BSY (ZA-1500-1-PLP)
☐ CPS-B 5A Steuerung im Gehäuse mit Akku
☐ Rauchabzugtaster
☐ Rauchabzugs-Schlüsseltaster
☐ Lüftertaster
☐ Lüftungs-Schlüsseltaster
☐ Rauchmelder
☐ Wind-Regensensor (nur mit NUP Aussen-Schlüsseltaster)
☐ NUP Aussen-Schlüsseltaster
☐ Zeitmodul zum automatischen lüften (Achtung während Lüftung, kann der Ausstieg nicht genutzt werden)

Zubehör

☐ Teleskophandlauf zu Scherentreppe ☐ links ☐ rechts
☐ Futterhandlauf ☐ links ☐ rechts
☐ 2-seitiges Schutzgeländer Chromstahl
☐ Ein-Ausstiegshilfe steckbar Chromstahl Set links und rechts
☐ oberer Deckel und Futter isoliert U-Wert 0.5
☐ oberer Deckel und Futter isoliert U-Wert 0.3
☐ oberer Deckel und Futter isoliert U-Wert 0.2
☐ nur oberer Deckel isoliert U-Wert 05, Futter bauseits max. 60 mm
☐ Bitumenschürze als Anschluss an Dampfbremse
☐ Kaba-Schloss unterer Deckel:
☐ mit Zylinder 5000 ☐ ohne Zylinder
☐ Deckelabdeckung in: ☐ Chromstahl matt ☐ Uginox ☐ Kupfer
☐ unterer Deckel Gitterrost pulverbeschichtet nach RAL
☐ weiss 9016 ☐ grau 7023 ☐ Zuschlag RAL Nr. _____
☐ Innenseite beplankt mit:
☐ EVZ Blech (Standard) ☐ Fermacell (Zuschlag)

Auftraggeber / Besteller

Firma _____
Bezugsperson _____
Strasse / Nr. _____
PLZ / Ort _____
Telefon _____
E-Mail für AB _____
Fax für AB _____
Rechnung ausstellen auf ☐ Auftraggeber ☐ Empfänger
Bestell-Datum _____

Bemerkungen
_____
_____
_____
_____

Objekt

Kommission _____

Lieferadresse

Bauleiter _____
Strasse / Nr. _____
PLZ / Ort _____
Telefon für Avis _____
Lieferart ☐ per Camion ☐ Abholung ☐ mit Montage
Lieferung franko oben stehende Lieferadresse
Liefertermin _____

Bestellt durch: _____
_____
_____
_____
Ort / Datum _____
Unterschrift _____

MADE SWISS

Mail info@columbus.ch Fax 071 955 96 60

9245 Oberbüren – columbus.ch
Swiss made – T 071 955 96 00

COLUMBUS TREPPEN

Columbus Treppen / technische Änderungen vorbehalten 11/2021